コレットチャック

ACCESSORIES for COLLET CHUCK

アクセサリ

CRコレット

CR COLLET

CR№-ⓓ

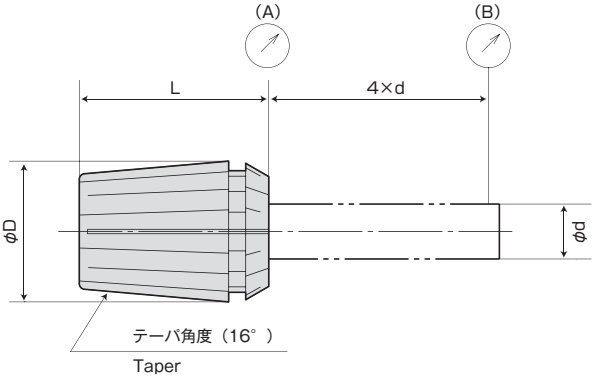

コレット等級 GRADE	振れ精度(MAX,μm) RUNOUT 口元(A)	先端(B)
超精密級(AA)	1	3
精 密 級(A)	2	5
普 通 級(STD)	5	15

等 級	用 途
超精密級・精密級	リーマ・センタドリル、超硬小径ドリル、エンドミル 内研用砥石、高周波モータ用工具 超硬ドリル、旋盤用回転工具(工具回転)
普通級	一般ドリル、タップ 旋盤用回転工具(ワーク回転)

簡単で確実なコレット着脱

- リングの内側の約半分が大きくなっていますので、コレットを傾けるだけで、簡単に着脱できます。

Easy collet setting

- A half of ID of the ring is enlarged. Collet can be mounted easily by inclining it.

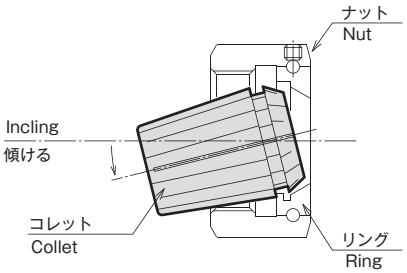

CHUCK COLLET CODE	NSC07 CR07-d GRADE		NSC10 CR10-d GRADE		NSC13 CR13-d GRADE		NSC16 CR16-d GRADE		NSC20 CR20-d GRADE	
	φd	把握範囲 RANGE	φd	把握範囲 RANGE	φd	把握範囲 RANGE	φd	把握範囲 RANGE	φd	把握範囲 RANGE
φd	1.0	0.5~1.0	1.0	0.5~1.0	1.0	0.5~1.0	1.5	1.0~1.5	2.0	1.5~2.0
	1.5	1.0~1.5	1.5	1.0~1.5	1.5	1.0~1.5	2.0	1.5~2.0	2.5	2.0~2.5
	2.0	1.5~2.0	2.0	1.5~2.0	2.0	1.5~2.0	2.5	2.0~2.5	3.0	2.5~3.0
	2.5	2.0~2.5	2.5	2.0~2.5	2.5	2.0~2.5	3.0	2.5~3.0	4.0	3.0~4.0
	3.0	2.5~3.0	3.0	2.5~3.0	3.0	2.5~3.0	4.0	3.0~4.0	5.0	4.0~5.0
	3.5	3.0~3.5	4.0	3.0~4.0	4.0	3.0~4.0	5.0	4.0~5.0	6.0	5.0~6.0
	4.0	3.5~4.0	5.0	4.0~5.0	5.0	4.0~5.0	6.0	5.0~6.0	7.0	6.0~7.0
	4.5	4.0~4.5	6.0	5.0~6.0	6.0	5.0~6.0	7.0	6.0~7.0	8.0	7.0~8.0
	5.0	4.5~5.0	7.0	6.0~7.0	7.0	6.0~7.0	8.0	7.0~8.0	9.0	8.0~9.0
	5.5	5.0~5.5	8.0	7.0~8.0	8.0	7.0~8.0	9.0	8.0~9.0	10.0	9.0~10.0
	6.0	5.5~6.0	9.0	8.0~9.0	9.0	8.0~9.0	10.0	9.0~10.0	11.0	10.0~11.0
	6.5	6.0~6.5	10.0	9.0~10.0	10.0	9.0~10.0	11.0	10.0~11.0	12.0	11.0~12.0
	7.0	6.5~7.0			11.0	10.0~11.0	12.0	11.0~12.0	13.0	12.0~13.0
					12.0	11.0~12.0	13.0	12.0~13.0	14.0	13.0~14.0
					13.0	12.0~13.0	14.0	13.0~14.0	15.0	14.0~15.0
							15.0	14.0~15.0	16.0	15.0~16.0
							16.0	15.0~16.0	17.0	16.0~17.0
									18.0	17.0~18.0
									19.0	18.0~19.0
									20.0	19.0~20.0
φD	11		16		20		25		32	
L	18		27		31		35		40	

ご注文例 ORDERING EXAMPLE

① CR07 - ② 1.5 ③ AA

① コレットタイプ	Collet type
② ød	ød
③ 等級	Grade

アクセサリ

オイルホールコレット

OIL HOLE CR COLLET

CROH№-ⓓ
CR№C-ⓓ

特　長

- 内部給油用コレット
- 7 Mpaの高圧まで完全にシーリング
- 標準ホルダーとナットで使用可能
- 短いスリ割りコレットでクーラントを遮断

FEATURES

- For thru-the tool coolant application.
- High pressure up to 7 Mpa is acceptable.
- Standard holders and nuts can be used.
- Bearing of nut is not affected by coolant.

センタースルー仕様（Thru-the-tool coolant type）

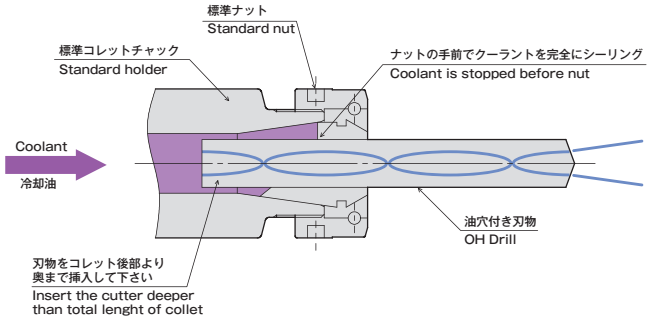

シャンクスルー仕様（Thru-the-shank coolant type）

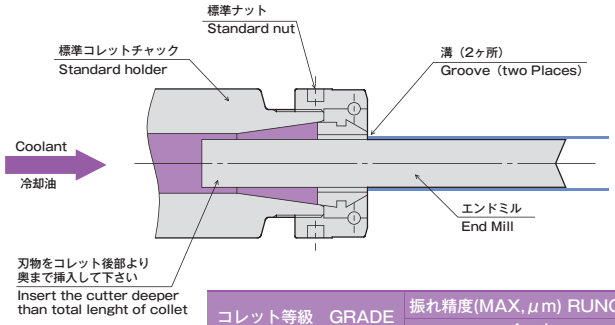

コレット等級　GRADE	振れ精度(MAX,μm) RUNOUT 4×d
超精密級（AA）	5μm

注：超精密級（AA）のみの販売とさせて頂いています。
NOTE：Only super precious grade (AA) is available.

CHUCK	NSC07		NSC10		NSC13		NSC16		NSC20	
COLLET	CROH07-d CR07C-d		CROH10-d CR10C-d		CROH13-d CR13C-d		CROH16-d CR16C-d		CROH20-d CR20C-d	
	φd	把握範囲 RANGE	φd	把握範囲 RANGE	φd	把握範囲 RANGE	φd	把握範囲 RANGE	φd	把握範囲 RANGE
φd	2.0	1.9~2.0	2.0	1.9~2.0	3.0	2.9~3.0	5.0	4.9~5.0	5.0	4.9~5.0
	2.5	2.4~2.5	2.5	2.4~2.5	3.5	3.4~3.5	5.5	5.4~5.5	5.5	5.4~5.5
	3.0	2.9~3.0	3.0	2.9~3.0	4.0	3.9~4.0	6.0	5.5~6.0	6.0	5.9~6.0
	4.0	3.9~4.0	4.0	3.9~4.0	4.5	4.4~4.5	6.5	6.0~6.5	6.5	6.4~6.5
	4.5	4.4~4.5	4.5	4.4~4.5	5.0	4.9~5.0	7.0	6.5~7.0	7.0	6.9~7.0
	5.0	4.9~5.0	5.0	4.9~5.0	5.5	5.0~5.5	7.5	7.0~7.5	7.5	7.4~7.5
	5.5	5.4~5.5	5.5	5.0~5.5	6.0	5.5~6.0	8.0	7.5~8.0	8.0	7.5~8.0
	6.0	5.9~6.0	6.0	5.5~6.0	6.5	6.0~6.5	8.5	8.0~8.5	8.5	8.0~8.5
	6.5	6.4~6.5	6.5	6.0~6.5	7.0	6.5~7.0	9.0	8.5~9.0	9.0	8.5~9.0
	7.0	6.9~7.0	7.0	6.5~7.0	7.5	7.0~7.5	9.5	9.0~9.5	9.5	9.0~9.5
			7.5	7.0~7.5	8.0	7.5~8.0	10.0	9.5~10.0	10.0	9.5~10.0
			8.0	7.5~8.0	8.5	8.0~8.5	10.5	10.0~10.5	10.5	10.0~10.5
			8.5	8.0~8.5	9.0	8.5~9.0	11.0	10.5~11.0	11.0	10.5~11.0
			9.0	8.5~9.0	9.5	9.0~9.5	11.5	11.0~11.5	11.5	11.0~11.5
			9.5	9.0~9.5	10.0	9.5~10.0	12.0	11.5~12.0	12.0	11.5~12.0
			10.0	9.5~10.0	10.5	10.0~10.5	12.5	12.0~12.5	12.5	12.0~12.5
					11.0	10.5~11.0	13.0	12.5~13.0	13.0	12.5~13.0
					11.5	11.0~11.5	13.5	13.0~13.5	13.5	13.0~13.5
					12.0	11.5~12.0	14.0	13.5~14.0	14.0	13.5~14.0
					12.5	12.0~12.5	14.5	14.0~14.5	14.5	14.0~14.5
					13.0	12.5~13.0	15.0	14.5~15.0	15.0	14.5~15.0
							15.5	15.0~15.5	15.5	15.0~15.5
							16.0	15.5~16.0	16.0	15.5~16.0
									16.5	16.0~16.5
									17.0	16.5~17.0
									17.5	17.0~17.5
									18.0	17.5~18.0
									18.5	18.0~18.5
									19.0	18.5~19.0
									19.5	19.0~19.5
									20.0	19.5~20.0
φD	11		16		20		25		32	
L	18		27		31		35		40	

注：1. ご使用の際、ドリルをコレット後部より奥まで挿入してください。
2. コレット呼び径以外のサイズ（呼び径～マイナス0.1 or 0.5）を掴んだ場合は、クーラントが染み出たり、少量の漏れが起きる場合があります。
3. フラット付きストレートシャンクを使用すると、コレットのシーリングが機能しません。
4. スキマスルータイプは、受注生産品です。
5. スキマスルータイプは、Φdが3.0以上となります。

NOTE：1. When in use insert a drill to the end from the rear of the collet.
2. Do not use smaller sized cutting tools than inner diameter of collet, or coolant may leak out of a collet.
3. If flat-face shank cutting tool is used, sealing function of collet does not work.
4. Thru-the-groove Coolant type is made-to-order.
5. About Thru-the-groove Coolant type, φd will be more than 3.0mm.

センタースルー仕様 (Thru-the-tool coolant type)

ご注文例 ORDERING EXAMPLE

① CROH10 - ② 10 ③ AA

① コレットタイプ	Collet type
② ød	ød
③ 等級	Grade

シャンクスルー仕様 (Thru-the-shank coolant type)

ご注文例 ORDERING EXAMPLE

① CR10C - ② 10 ③ AA

① コレットタイプ	Collet type
② ød	ød
③ 等級	Grade

CR-GBタップコレット

CR TAP COLLET

CR№GB-ⓓ

CRコレットに角穴の廻り止めを付けたタップ用コレット（シンクロタップ加工用）
CR collet with square hole for shank end of tap (for synchro tap).

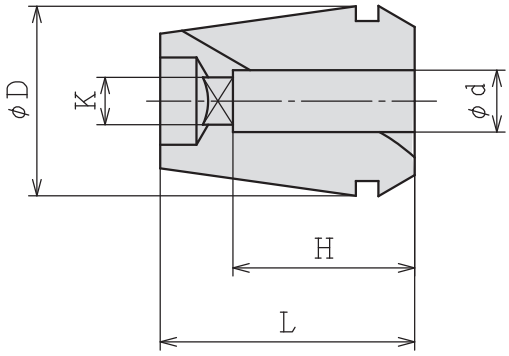

MODEL		CODE	TAP SIZE	φd	K	H	φD	L	TAP HOLDER	COLLET CHUCK
CR10GB	-M4	84700	M4	5	4	15	16	27	-	RSC10
	-M5	84702	M5	5.5	4.5	15				
	-M6	84704	M6	6	4.5	15				
	-M8	84706	M8	6.2	5	20				
	-M10	84708	M10	7	5.5	20				
	-P1/8	84710	P1/8	8	6	20				
CR13GB	-M4	84712	M4	5	4	15	20	31	SYFN12	RSC13
	-M5	84714	M5	5.5	4.5	15				
	-M6	84716	M6	6	4.5	15				
	-M8	84718	M8	6.2	5	20				
	-M10	84720	M10	7	5.5	25				
	-P1/8	84722	P1/8	8	6	20				
	-M12	84724	M12	8.5	6.5	25				
CR16GB	-M4	84726	M4	5	4	15	25	35	SYFN16S	RSC16
	-M5	84728	M5	5.5	4.5	15				
	-M6	84730	M6	6	4.5	15				
	-M8	84732	M8	6.2	5	20				
	-M10	84734	M10	7	5.5	25				
	-P1/8	84736	P1/8	8	6	20				
	-M12	84738	M12	8.5	6.5	25				
	-M14	84740	M14	10.5	8	25				
	-P1/4	84742	P1/4	11	9	17				
	-M16	84744	M16	12.5	10	25				
	-P3/8	84746	P3/8	14	11	18				
CR20GB	-M4	84748	M4	5	4	15	32	40	SYFN20	RSC20
	-M5	84750	M5	5.5	4.5	15				
	-M6	84752	M6	6	4.5	15				
	-M8	84754	M8	6.2	5	20				
	-M10	84756	M10	7	5.5	25				
	-P1/8	84758	P1/8	8	6	20				
	-M12	84760	M12	8.5	6.5	25				
	-M14	84762	M14	10.5	8	25				
	-P1/4	84764	P1/4	11	9	17				
	-M16	84766	M16	12.5	10	25				
	-P3/8	84768	P3/8	14	11	18				
	-M18	84770	M18	14	11	28				
	-M20	84772	M20	15	12	28				

注意：1. 本表はJIS規格シャンクのタップに適応します。
2. 振れ精度は、普通級(STD)に準じます。

NOTE : 1. Above table is for a tap of JIS standard shank.
2. Run-out accuracy is subject to ordinary (STD) class.

ご注文例 ORDERING EXAMPLE

① CR10GB - ② M6

① コレットタイプ Collet type
② タップサイズ Tap size

アクセサリ

CR-GHタップコレット

OIL HOLE CR TAP COLLET

CR№GH-ⓓ

高圧クーラントに対応したセンタースルー用タップ用コレット（シンクロタップ加工用）

OH-type collet with square hole is for high-pressure centre-through coolant feeding (for synchro tapping).

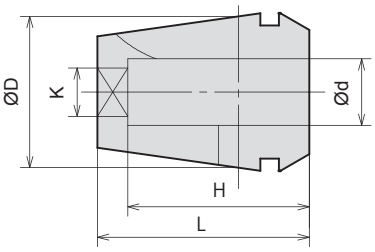

センタースルー仕様
Thru-the-tool coolant type

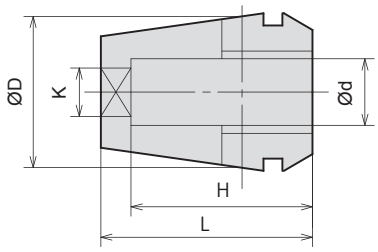

シャンクスルー仕様
Thru-the-shank coolant type

MODEL		CODE センタースルー Centre	CODE シャンクスルー Groove	TAP SIZE	øD	K	H	øD	L	TAP HOLDER	COLLET CHUCK
CR10GH	M6	84800	85300	M6	6	4.5	22	16	27	–	RSC10
	M8	84802	85301	M8	6.2	5	22				
	M10	84804	85302	M10	7	5.5	22				
	P1/8	84806	85303	P1/8	8	6	22				
CR13GH	M6	84808	85304	M6	6	4.5	25	20	31	SYFN12	RSC13
	M8	84810	85305	M8	6.2	5	25				
	M10	84812	85306	M10	7	5.5	25				
	P1/8	84814	85307	P1/8	8	6	25				
	M12	84816	85308	M12	8.5	6.5	25				
CR16GH	M6	84818	85309	M6	6	4.5	25	25	35	SYFN16S	RSC16
	M8	84820	85310	M8	6.2	5	25				
	M10	84822	85311	M10	7	5.5	25				
	P1/8	84824	85312	P1/8	8	6	25				
	M12	84826	85313	M12	8.5	6.5	30				
	M14	84828	85314	M14	10.5	8	30				
	P1/4	84830	85315	P1/4	11	9	30				
	M16	84832	85316	M16	12.5	10	30				
	P3/8	84834	85317	P3/8	14	11	30				
CR20GH	M6	84836	85318	M6	6	4.5	25	32	40	SYFN20	RSC20
	M8	84838	85319	M8	6.2	5	25				
	M10	84840	85320	M10	7	5.5	30				
	P1/8	84842	85321	P1/8	8	6	30				
	M12	84844	85322	M12	8.5	6.5	30				
	M14	84846	85323	M14	10.5	8	30				
	P1/4	84848	85324	P1/4	11	9	35				
	M16	84850	85325	M16	12.5	10	35				
	P3/8	84852	85326	P3/8	14	11	35				
	M18	84854	85327	M18	14	11	35				
	M20	84856	85328	M20	15	12	35				

注：1. 本表はJIS規格シャンクのタップに適応します。
2. 振れ精度は、普通級（STD）に準じます。
3. OSG社製シンクロタップご使用の場合は、シャンク径･角巾寸法が特殊の為、タップサイズが適合してもご使用できない場合があります。
4. シャンクスルータイプは受注生産品です。

NOTE：1. Above table is for a tap of JIS standard shank.
2. Run-out accuracy is subject to ordinary (STD) class.
3. In the case of OSG Corporation synchro tap, shank diameter, square end dimensions aredifferent from others so that there is the case that you can not use it even if tap size is the same.
4. Thru-the-groove Coolant type is made-to-order.

ご注文例 ORDERING EXAMPLE

① CR10GH - ② M6

① コレットタイプ	Collet type
② タップサイズ	Tap size

ご注文例 ORDERING EXAMPLE

① CR10GH - ② M6 ③ C

① コレットタイプ	Collet type
② タップサイズ	Tap size
③ シャンクスルー仕様	Thru-the-groove coolant type